NordCap®

TECHNISCHE DATEN

Einbau-Panorama-Kühlvitrine Serie

Art.-Nr.

Kodex: BAK-E

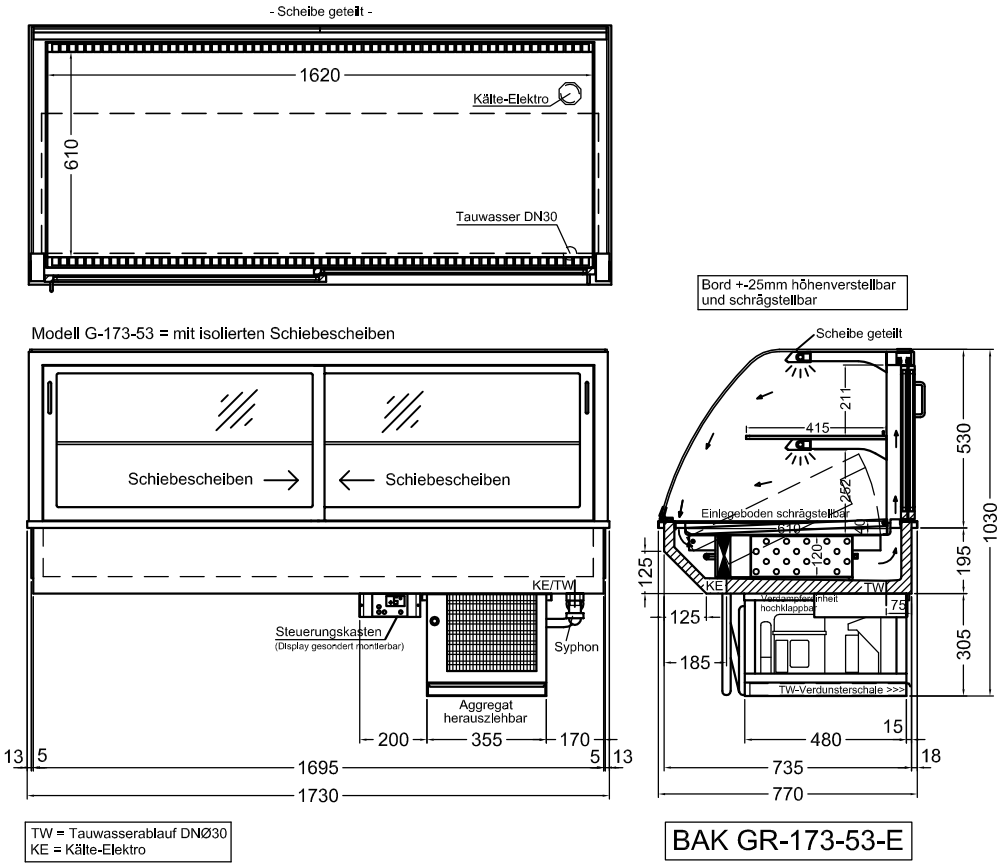

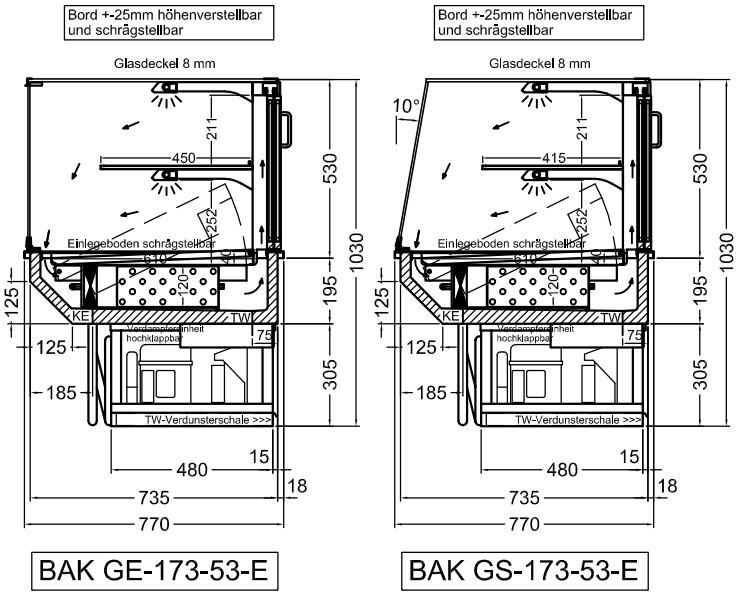

Maßstab: 1:25

Geprüft:

Datum: 03.06.2010